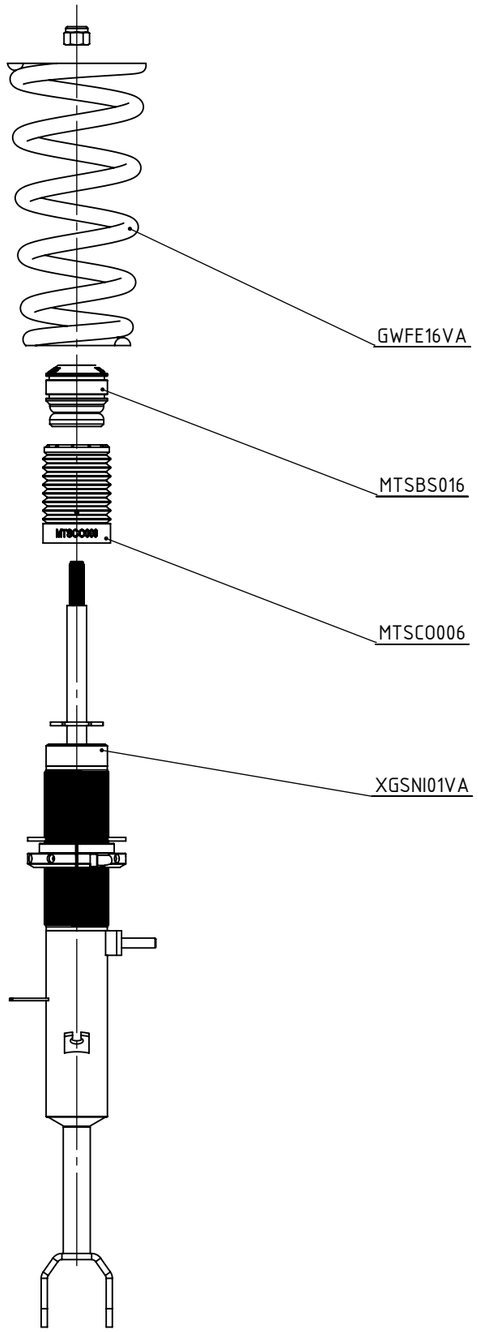

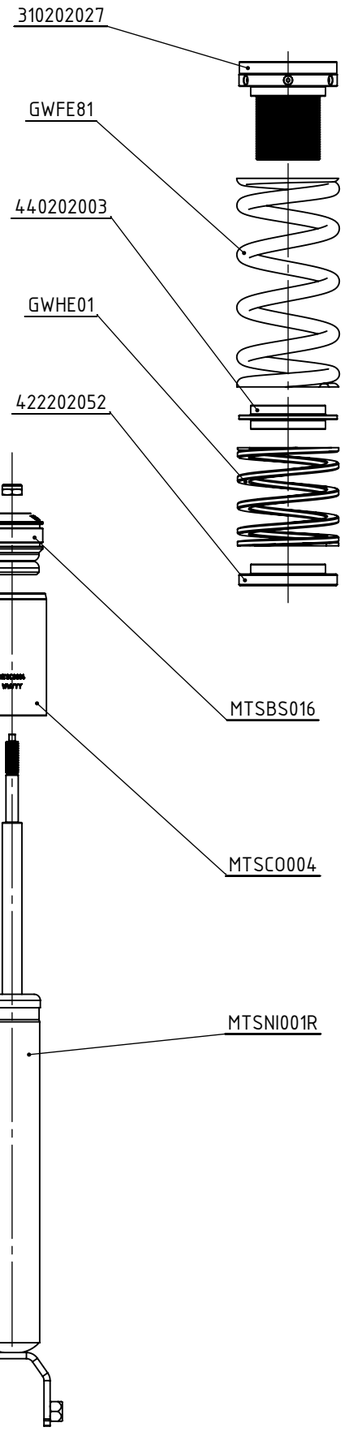

13. MTSKL03 x1

14. MAN0060 x1

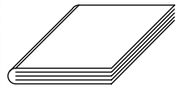

WYKAZ ELEMENTÓW / PARTS LIST

LP. / NO.	NR. CZĘŚCI / PART NO	NR. RYS / DWG. NO	DRAWING NO NEW	REV.	OPIS / DESCRIPTION	OPIS (EN) / DESCRIPTION (EN)	ILOŚĆ / QUANTITY
1	XGSNI01VA	XB01.0043.00	–	A00	AMORTYZATOR GWINTOWANY INOX	INOX THREADED SHOCK ABSORBER	2
2	GWFE16VA	–		A00	SPRĘŻYNA GŁÓWNA	MAIN COIL SPRING	2
3	MTSBS016	U00.0016.00	–	B00	ODBÓJ	TRAVEL LIMITER	4
4	MTSCO006	U01.0006.00	–	D00	OSŁONA	DUST COVER	2
6	MTSNI001R	A00.0016.00		C01	AMORTYZATOR SPORTOWY	SPORT SHOCK ABSORBER	2
7	GWNI01HA	E00.0027.00	310202027	D00	REGULACJA	RIDE HEIGHT ADJUSTMENT	2
8	GWFE81	–		A00	SPREŻYNA GŁÓWNA	MAIN COIL SPRING	2
9	GWHE01	–	–	A00	SPRĘŻYNA HELPER	HELPER SPRING	2
10	GWSC55	J00.0055.00	422202052	B01	CZAPKA SPRĘŻYNY	SPRING CAP	2
11	GWIP01	K00.0028.00	440202003	E00	PRZEKŁADKA SPREZYN	INNER PERCH	2
12	MTSCO004	U01.0004.00	–	C01	OSŁONA PRZECIWKURZOWA	DUST COVER	2

STREFA / ZONE	REV.	OPIS / DESCRIPTION	DATA / DATE	EDYTOWAŁ / REV. BY
	A00	DATA WYDANIA / DATE OF ISSUE	24.09.2025	ŁŁU01

TABELA REWIZJI / REVISION TABLE

NORD PERFORMANCE SP. Z O.O.
DZIAŁKOWCÓW 15
84-230 RUMIA,
POLAND

	IMIE/NAME	DATA/DATE
PROJ./DESIG.	ŁŁU01	24.09.2025
SPR./CHECK.	PKM01	02.10.2025
ZATW./APP.	PKM01	02.10.2025

RZUTOWANIE/ PROJECTION

WYKOŃCZ. / FINISHING:

UWAGI / REMARKS:

OPIS / DESCRIPTION: ZAWIESZENIE GWINTOWANE ZESTAW INOX / COILOVER SUSPENSION SET INOX

MATERIAŁ/ MATERIAL:

MASA / WEIGHT: 6256.22g

FORMAT	SKALA/ SCALE	REV.	STR./ PAGE	SYMBOL / PART NO	NR RYS. / DWG NO
A3	1:5	A00	1/1	XMTSGWNI01 –	XS00.0137.00 –_A00

This documentation is a property of NORD PERFORMANCE Sp. z o.o. Copying, dissemination or any own publication is forbidden without written permission of the author.